Variateur de fréquence tri-phasé
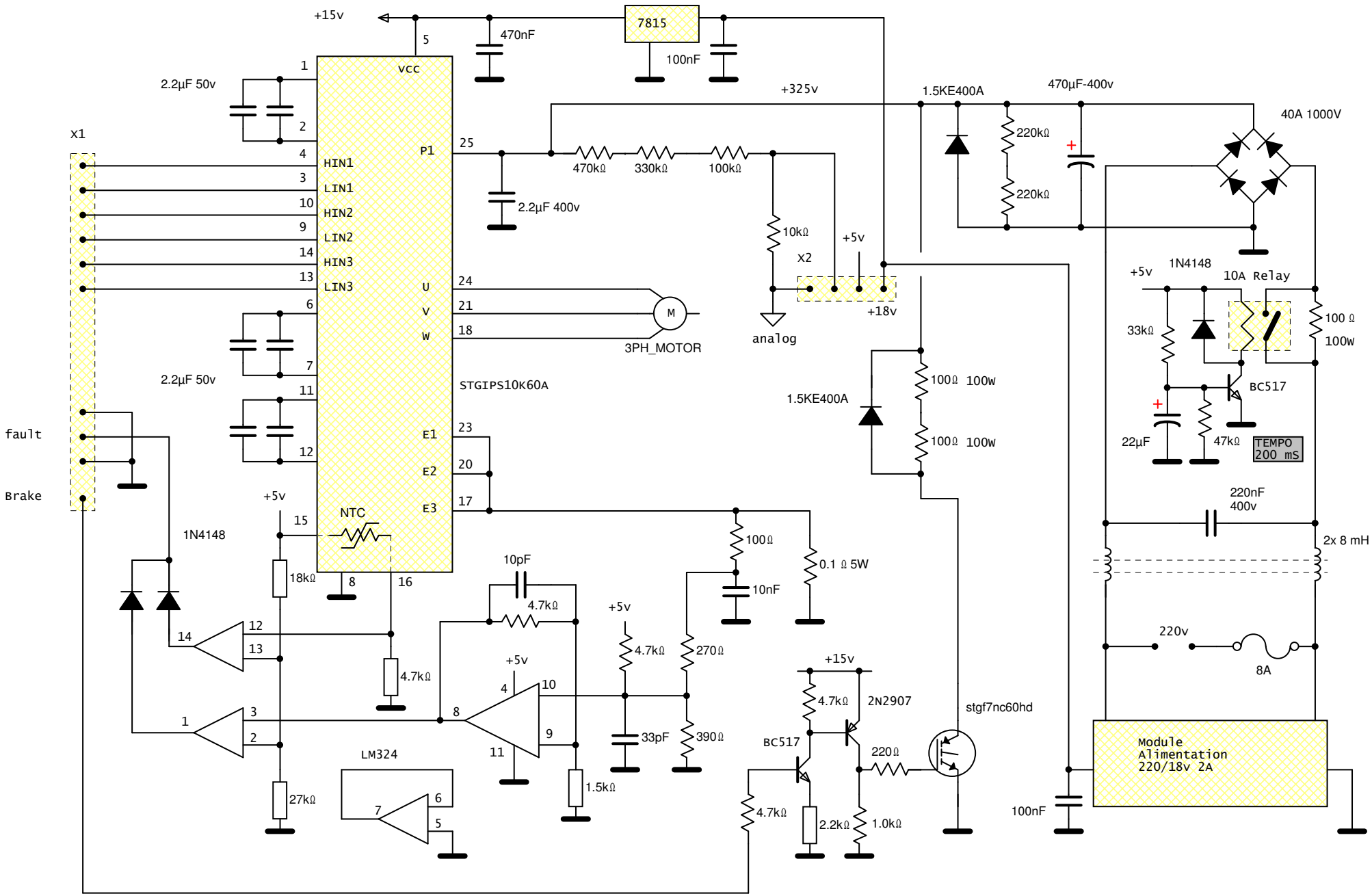
P.Gourdon 2017